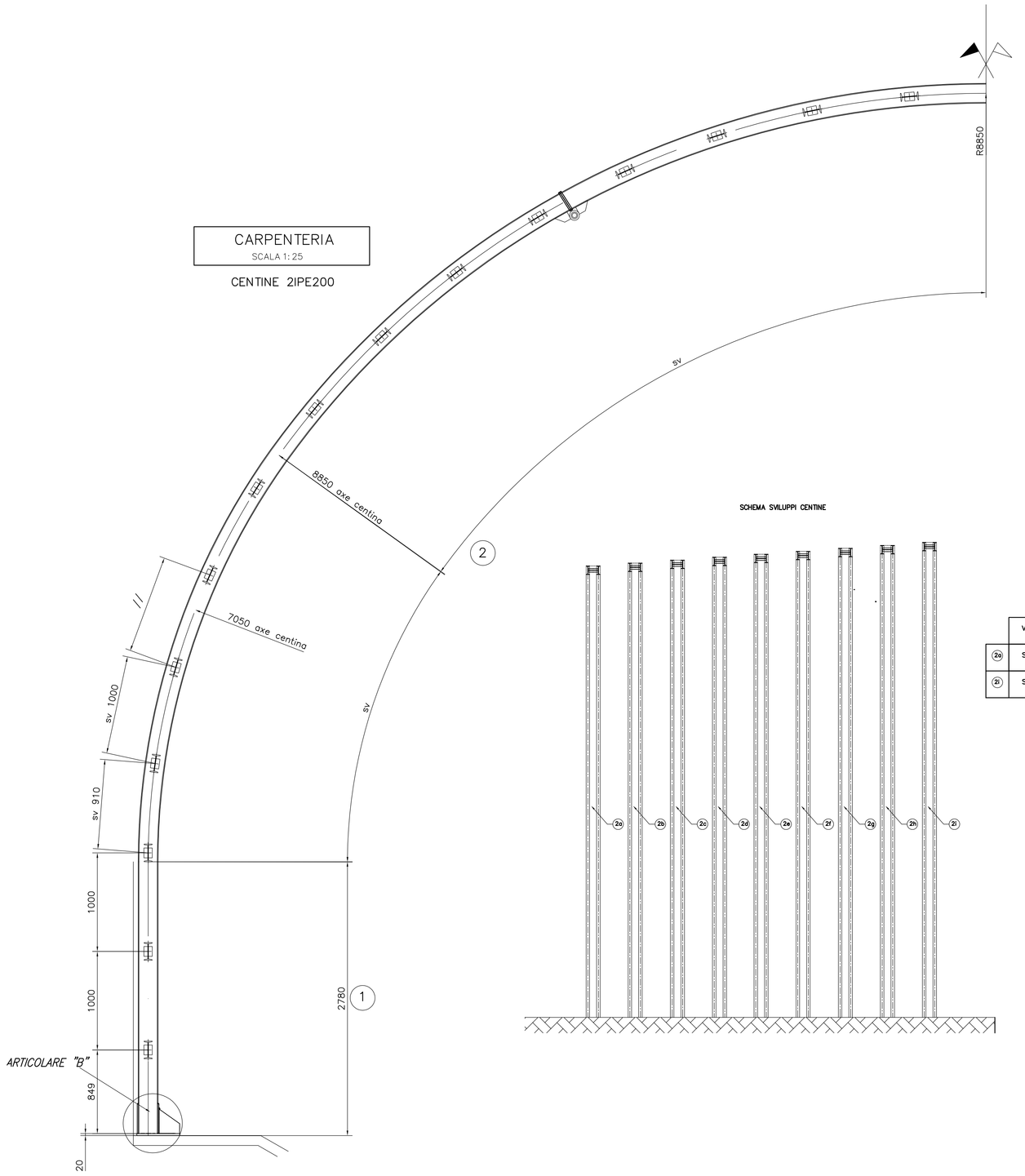

SCHEMA SVILUPPI CENTINE

	Valido per mezzo centina
2a	Sviluppo=12777.48
2b	Sviluppo=13508.01

SEZIONE RENI
SCALA 1:5

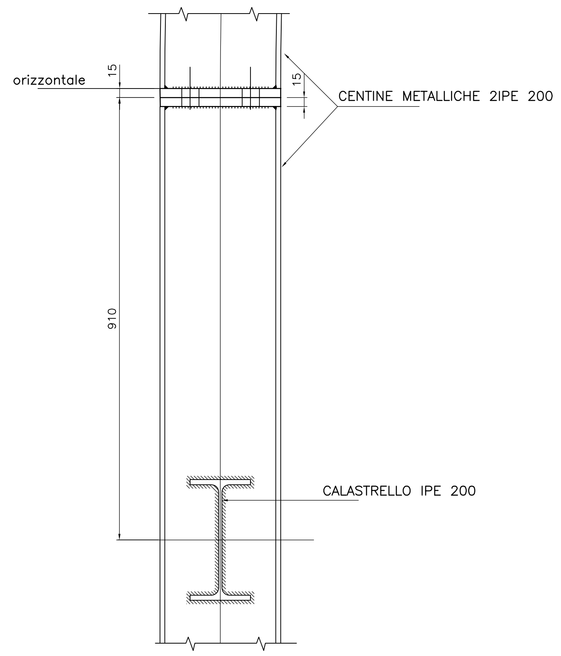

SEZIONE D-D
SCALA 1:5

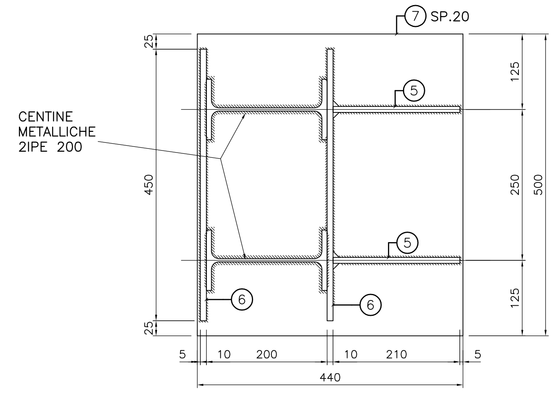

DETTAGLIO 1
SCALA 1:25

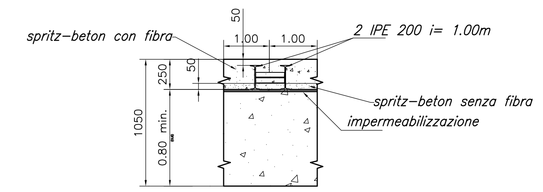

Particolare B
SCALA 1:5

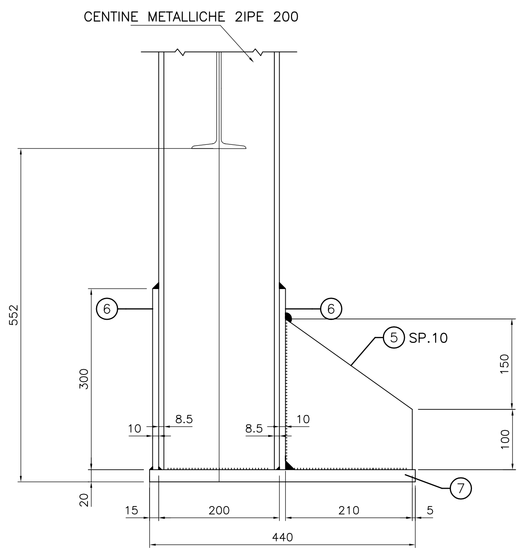

SCHEMA TRASPORTO CENTINE

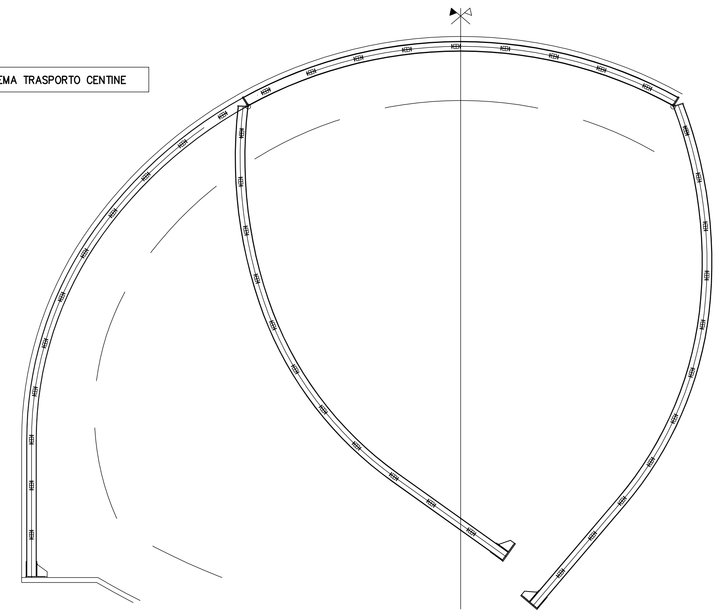

TABELLA MATERIALI	
CLS RIVESTIMENTO DEFINITIVO	– Rck >30 MPa
MAGRONE	– Rck >15 MPa
SPRITZ-BETON	– Rck >25 MPa – Resistenza media a compressione a 48 ore >13 MPa
Armatura con :	con fibre di acciaio a basso contenuto di carbonio Energia assorbita >500 joule (da prove di punzonamento eseguite su piastre di cls fibrorinforzato)
ACCIAIO ARMATURE	FeB 44 K
ACCIAIO CENTINE	Profilati Fe 430
ACCIAIO TUBI	Fe 510
DRENAGGI IN AVANZAMENTO	Tubo in PVC ø50–60 mm sp.4mm microfessurato rivestito con calza di tessuto non tessuto
TUBO IN PVC MICROFESSURATO	Al piede dell'impermeabilizzazione ø125mm Sp.>3mm secondo normativa DIN 1187
TUBI IN PVC PER RACCOLTA ACQUE	ø125mm Sp.>3mm secondo normativa DIN 1187
IMPERMEABILIZZAZIONE GEOTESSUTO	– Tessuto non tessuto a filamenti continui al 100% in fibra di polipropilene coesionato con agugliatura meccanica – Peso>=400 g/mq
PVC	– spessore = 2mm ± 5% – peso specifico >=13 KN/mq – resist. a press. >=1000 KN/mq DIN 16938 – allungamento a rottura >=300% DIN 16938E – resist. trazione >=17 KN/mq DIN 16938E – durezza A–SHORE 70–90 DIN 53505
TUBI DI CONSOLIDAMENTO VETRORESINA	
TUBI IN VTR:	– diametro esterno ø60mm sp 10mm ad aderenza migliorata – valvolati 2vie/ml – densita' >1.9 t/mc. – resistenza a trazione >650 MPa – resistenza a taglio >140 MPa – contenuto in vetro >60%
GIUNZIONI:	Realizzate per incollaggio con resine epossidiche e per avvitamento con manicotto in acciaio
MISCELA PER INIEZIONI A BASSA PRESSIONE	
Iniezioni di guaina	rapporto a/c = 0.5 fluidificante (Bleeding inferiore a 5%) resistenza 48 ore >= 5 MPa
MISCELA PER INIEZIONI AD ALTA PRESSIONE (20-30 bar)	
Iniezioni di consolidamento	cemento a piena macinazione non inferiore a 4500 cmq/g Blaine (tipo R425) rapporto a/c 0.5 : 1.0 bentonite 2% – 3% in peso sul cemento

PARTICOLARE UNIONE CENTINE
SCALA 1:5

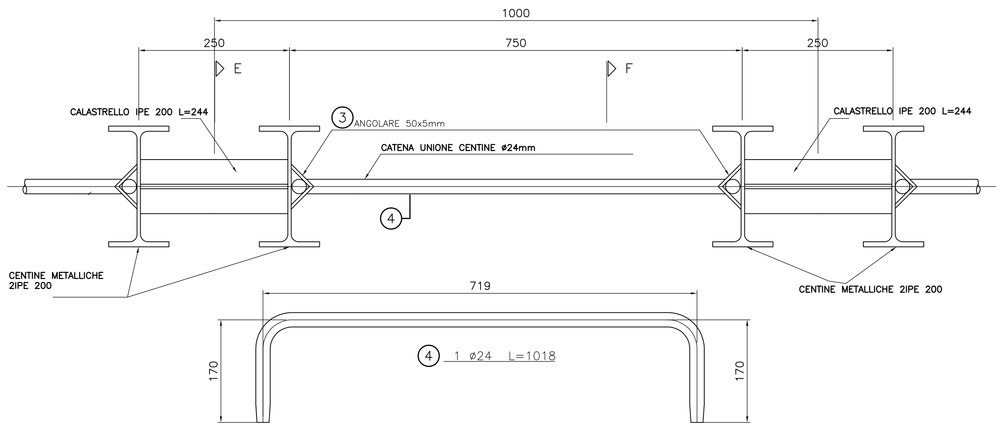

SEZIONE E-E
SCALA 1:5

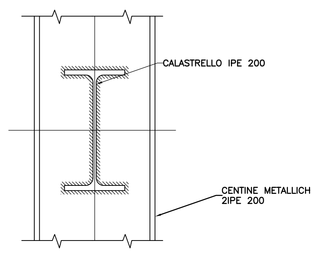

SEZIONE F-F
SCALA 1:5

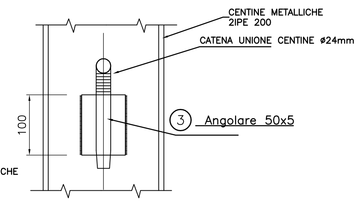

CARPENTERIA RIVESTIMENTO DEFINITIVO
Sezione trasversale
SCALA 1:50

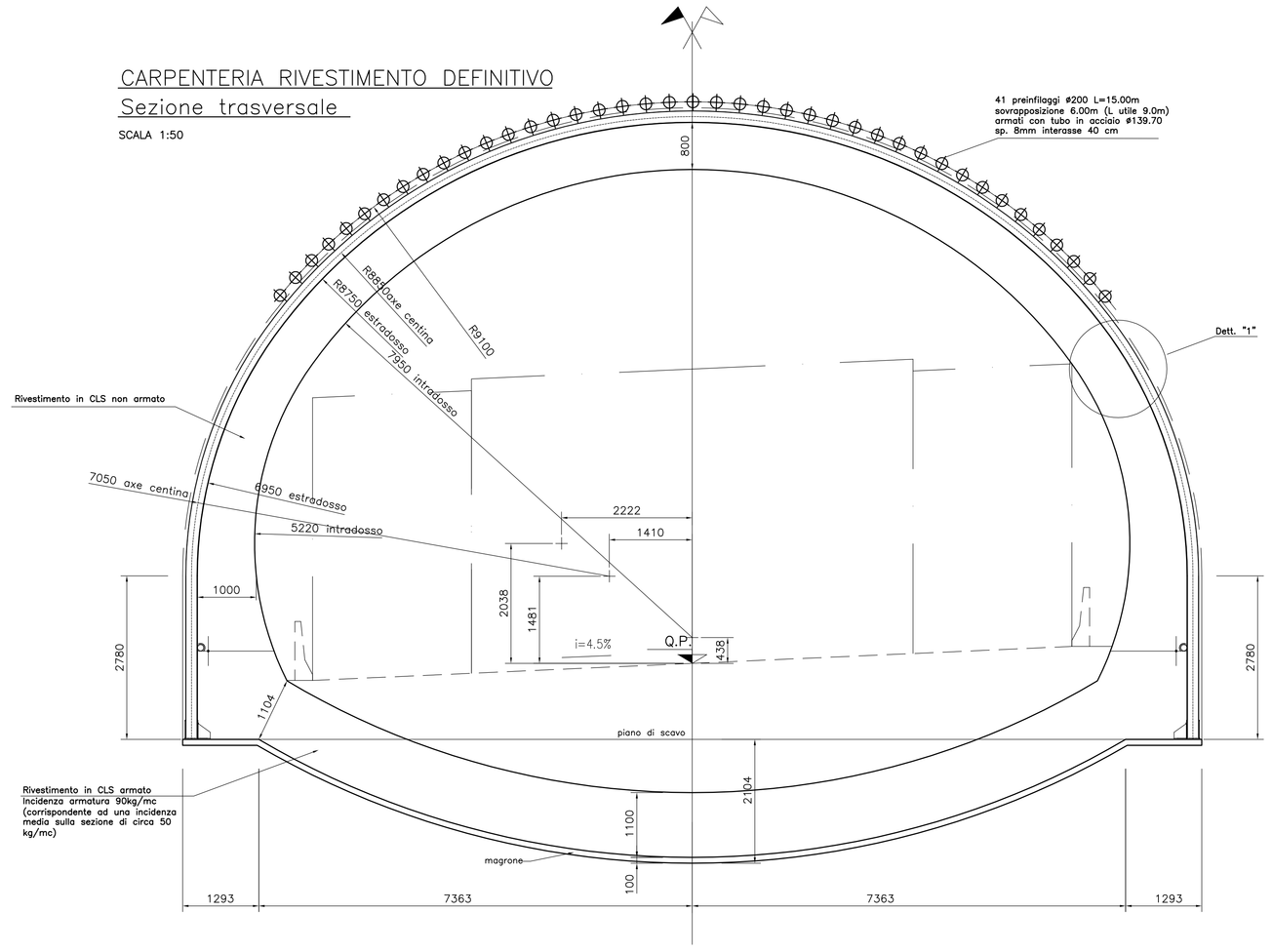

PROVINCIA DI CHIETI

PROGETTO DEFINITIVO

ADEGUAMENTO DELLE S.S. 81–84
TRATTO GUARDIAGRELE–EST
INNESTO S.S. 652 "VAL DI SANGRO"

LOTTO I

RESPONSABILE PROGETTAZIONE:
Dott. Ing. Fabrizio Besozzi
Iscritto Albo Ingegneri Provincia di Roma n° 15126

I PROGETTISTI:
Dott. Ing. Fabrizio Besozzi
Iscritto Albo Ingegneri Provincia di Roma n° 15126
Prof. Dott. Ing. Marco Petrangeli
Iscritto Albo Ingegneri Provincia di Roma n° 18744
Dott. Ing. Giovanni Zallocco
Iscritto Albo Ingegneri Provincia di Roma n° 5745

COORDINAMENTO ATTIVITA' IN LOCO:
Dott. Arch. Mariano Strizzi
Iscritto Albo Architetti Provincia di Chieti n° 97

PROGETTAZIONE: mandataria
A.T.I.
SILEC S.p.A.
Divisione Progettazione e Studi
SELPRO
mandanti
ERREGI
STUDIO ASSOCIATO DI INGEGNERIA
TECNOPROJECT

EM./RE.	DATA	DESCRIZIONE	REDATTO	CONTR.	APPROV.
A	OTTOBRE'03	EMISSIONE	BARCHIESI	M.PIETRANTONI	M.PETRANGELI

OPERE D'ARTE MAGGIORI
Gallerie
Galleria S.Bartolomeo – Galleria naturale
Sezione tipo A. Carpenterie

SCALA : VARIE

CODICE IDENTIFICATIVO :

FASE/LOTTO	DOC.	OPERA/DISCIPLINA	PROGR.	REV.
D1	BZ	GA01	002	A

Nome	Cod.	Nome	Cod.	Nome	Cod.	Nome	Cod.	Nome	Cod.	Nome	Cod.	Nome	Cod.
PER1	PER2	PER3	PER4	PER5	PER6	PER7	PER8	PER9	PER10	PER11	PER12	PER13	PER14

Rev. 0 del 29/1/2004

DR. F:\COMMESSE\445\2DEFINIT\10ELABORAT IN. FILE D1–BZ–GA01–002.DWG